ANFRAGEFORMULAR

Stufenbohrer | Wendeplatte | Anfrageformular

shaping your dreams

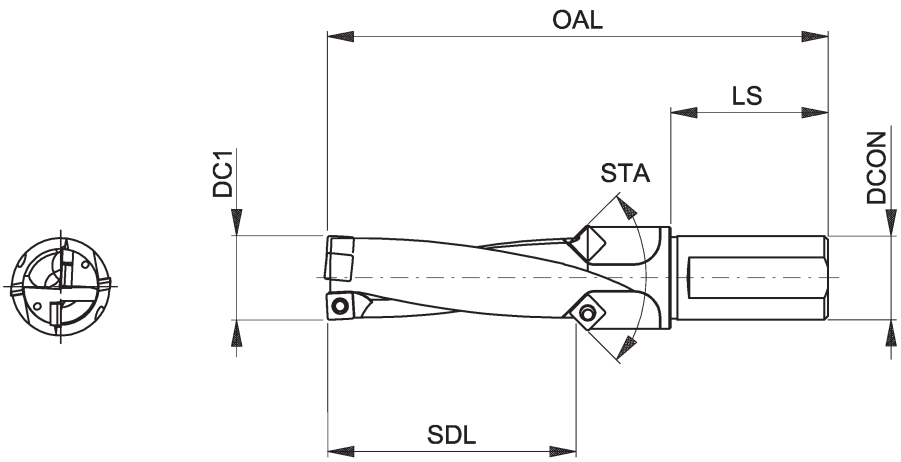

1 **Stufendurchmesser (DC1)**

_____ mm

2 **Schaftdurchmesser (DCON)**

_____ mm

3 **Stufenlänge (SDL)**

_____ mm

4 **Gesamtlänge (OAL)**

_____ mm

5 **Stufenwinkel (STA)**

_____ 60^0-120^0

6 **Schaftlänge (LS)**

_____ mm

7 **Stückzahl**

_____ Stück

Angabe zur Firma / Person
Kundenname:
Außendienstmitarbeiter:
Name:
Telefon für Rückfragen:
E-Mail für Rückfragen:

Datum: _____ Unterschrift: _____

OSG GmbH • Karl-Ehmann-Str. 25 · 73037 Göppingen · Tel. +49 7161 6064-0 · Fax. +49 7161 6064-444
E-Mail: order@osg-germany.de · www.osg-germany.de